PISTOLA SPARACHIODI A GAS C-40

meccanocar

155 00 08450-C/40

DATI TECNICI

Pistola sparachiodi a gas C-40:

Lunghezza	38,9 cm
Larghezza	10,6
Altezza	44 cm
Peso(incluso batteria)	3,7 Kg
Capacità caricatore	42 chiodi
Velocità esecuzione	3 chiodi al secondo

Livello di potenza acustica per impulsi A – LWA, 1s,d 105,30dB*
Livello d'intensità acustica per impulsi A – LpA, 1 s, d 96,62 dB*
Indice di vibrazioni = 3,70 m/s2**

* La determinazione e documentazione di questi valori sono stati effettuati secondo la normativa EN12549:1999
** Questi valori sono determinati e documentati secondo ISO8662-11

Cartuccia di ricarica a gas:

Contenuto	80ml
Propellente	idrocarburo liquido GPL
Autonomia	circa 1200 chiodi
Temperatuta max di stoccaggio	49°C
Classe di pericolo	2.1 UN1075 2,7 fl oz/40g/80ml

Batteria ricaricabile:

Tensione nominale	6V
Capacità	1,5 Ah
Autonomia	circa 3000 chiodi
Tempo di ricarica	circa 2 ore e 30'

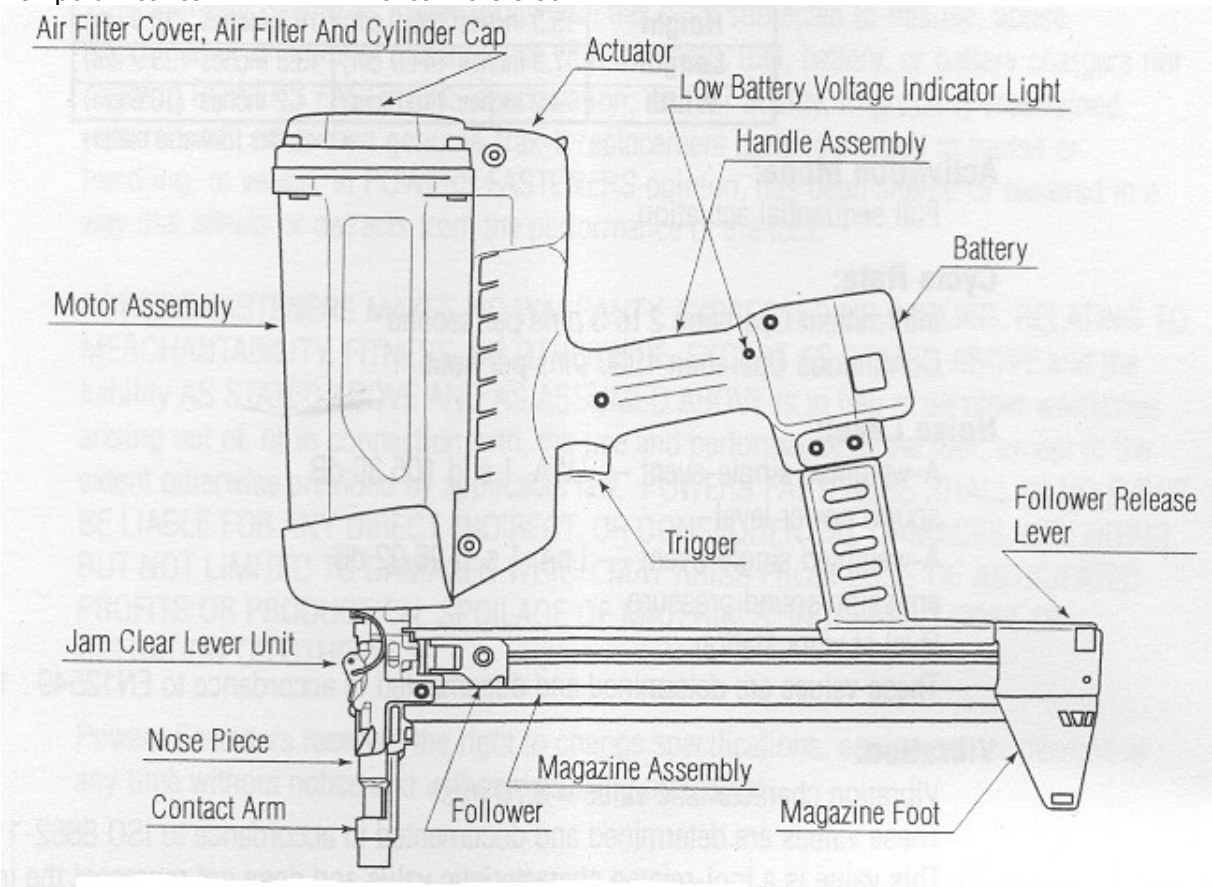

ELEMENTI DELLA MACCHINA

1) Coperchio del filtro dell'aria
2) Vano per cartuccia di ricarica gas
3) Dispositivo di disinnesco
4) Spia di controllo carica batteria
5) Batteria
6) Tasto per estrazione della batteria
7) Leva di sbloccaggio dispositivo di serraggio
8) Piedino del caricatore
9) Caricatore
10) Dispositivo di serraggio
11) Parte d'appoggio/sicura contro colpo involontario
12) Staffa di chiusura

ISTRUZIONI DI SICUREZZA

Le istruzione di sicurezza incluse in questo manuale forniscono le nozioni necessarie per un lavoro sicuro con la Pistola Sparachiodi C-40.

ATTENZIONE: NON CERCARE DI USARE L'UTENSILE SENZA AVERE PRIMA LETTO LE ISTRUZIONI DEL MANUALE.
SE LE MISURE ANTINFORTUNISTICHE NON VERRANNO RISPETTATE VI SARÀ IL SERIO PERICOLO DI PROVOCARE INFORTUNI ALLE PERSONE.

Il percussore a gas compresso produce gas caldi dannosi per la salute che sono in grado di fare prendere fuoco a materiali infiammabili, e dannosi alla salute. La macchina non può essere utilizzata in ambienti soggetti a pericolo di esposizione e neppure in prossimità di materiali combustibili, quali i prodotti chimici infiammabili, adesivi, benzina, o solventi.
Non esporre la macchina, e la cartuccia di ricarica a gas a temperature superiori di 49°c. La cartuccia di propellente può scoppiare liberando gas infiammabile.
Utilizzare la macchina soltanto in ambienti ben ventilati, per le emissioni di monossido di carbonio. Il monossido di carbonio può causare nausea, vertigine e perdita dei sensi.
Tenere l'utensile, la cartuccia di propellente, la batteria ricaricabile fuori dalla portata dei bambini.

INDICAZIONI:

1 . LEGGERE LE ISTRUZIONI CON ATTENZIONE. Consultare le istruzioni per evitare di incorrere in pericoli con l'utensile e per la sua manutenzione.
2. USARE PROTEZIONE ACUSTICA E PER GLI OCCHI. Usare sempre i dispositivi di protezione acustica e per gli occhi quando si lavora con la sparachiodi o si è vicini a chi la sta utilizzando. La protezione per gli occhi deve soddisfare il requisito di ANSI STANDARD Z 87. 1 (Direttiva del Consiglio 89-686-EEC del 21 dic. 1989)
3. SVUOTARE COMPLETAMENTE IL CARICATORE. Ogni volta che si utilizza l'utensile controllare il contenuto del caricatore. Non indirizzare l'utensile verso altre persone o verso se stesso. Anche se si ha assoluta certezza che il caricatore è vuoto.
4 . NON GIOCARE MAI CON L'UTENSILE. La Pistola Sparachiodi non è un giocatolo, è un utensile di fissaggio meccanico, progettato per inchiodare chiodi su lamine di acciaio e cemento. Per questo, genera una enorme quantità di energia. Per evitare incidenti, non giocare con l'utensile, anche se si ha l'assoluta certezza che sia scarico.

5. NON PORTARE MAI L'UTENSILE FACENDO PRESSIONE SUL DISPOSITIVO DI DISINNESCO O GRILLETTO.
La Pistola Sparachiodi C-40, funziona secondo una sequenza specifica.
La parte di appoggio funziona solo se su questa viene creata una pressione. Per cui, se questa inavvertitamente viene pressata, quando si preme il grilletto l'attrezzo potrebbe sparare un chiodo.

6. NON USARE MAI L'UTENSILE SE NON FUNZIONA CORRETTAMENTE.
Se l'utensile non funziona correttamente cessare immediatamente l'uso. Se il problema non può essere corretto seguendo i passi menzionati nel capitolo di manutenzione, contattare l'azienda fornitrice.

7. USARE L'ATTREZZO SOLO NELLA SUPERFICIE DI LAVORO.
L'utensile deve essere utilizzato solo quando la parte di appoggio della macchina è in contatto con la superficie di lavoro. Afferrare la macchina fermamente e tenerla in posizione verticale rispetto alla base di fissaggio.

8. NON DISATTIVARE O TOGLIERE LA PARTE DI APPOGGIO DELLA MACCHINA
Per ridurre la possibilità di incidenti sul lavoro, la Pistola Sparachiodi si avvale di un dispositivo, parte di appoggio, che fa in modo che l'utensile funzioni solo quando questo è premuto completamente sulla superficie di lavoro.
La parte di appoggio non deve essere mai disattivata o tolta. Non usare l'utensile se la parte di appoggio risulta essere danneggiata o se questa non funziona correttamente.

10. NON CARICARE I CHIODI MENTRE SI PREME IL GRILLETTO O IL BRACCIO DI CONTATTO
Mentre l'utensile viene caricato, evitare di premere il dispositivo di disinnesco, perché potrebbe mettere in funzione l'utensile.

11. NON USARE L'UTENSILE SE MANCANO DEI PEZZI, O SE VI SONO PARTI DANNEGGIATE.
Verificare che tutte le viti e bulloni siano stretti e che tutti i pezzi siano installati correttamente e in buon stato di funzionamento. Se mancano pezzi, non cercare di riparare temporaneamente l'attrezzo e contattare immediatamente l'azienda fornitrice.

12. NON INCHIODARE MAI CHIODI SOPRA ALTRI O VICINO A QUESTI.
Se si cerca di inchiodare chiodi sopra altri o vicino a questi si possono provocare gravi lesioni alla persona dovute al rimbalzo dei chiodi.
Fissare i chiodi soltanto nelle superfici dove possa penetrare tutto il gambo.

13. NON SPARARE MAI I CHIODI SU MATERIALI TROPPO DURI O FRAGILI, QUALI IL FERRO BATTUTO, MATTONELLE, CRISTALLO O ROCCIA.
Questi materiali si possono rompere, creando frammenti e il chiodo può volare liberamente.

14. NON PORTARE MAI I CHIODI O ALTRI OGGETTI DURI NELLA STESSA TASCA O SCATOLA CHE CONTIENE LA CARTUCCIA DI PROPELLENTE.
La bombola a gas compresso potrebbe forarsi, causando un danno grave.

15. NON PERMETTERE A NESSUNA PERSONA DI UTILIZZARE L'UTENSILE SENZA AVER LETTO TUTTE LE ISTRUZIONI DI SICUREZZA.
È responsabilità del proprietario dell'attrezzo assicurarsi che tutti gli utilizzatori dell'utensile leggano attentamente le istruzioni.

16. STOCCAGGIO DELLA BOMBOLA A GAS PROPELLENTE.
La bombola a gas contiene gas infiammabile sotto pressione che si deve stoccare lontano dalla luce diretta del sole, delle fiamme, scintille o temperature superiori ai 49°C. L'esposizione a temperature superiori a 49°C può causare l'esplosione della bombola, liberando gas infiammabile e creando rischio di incendio o esplosione.

17. COME GETTARE LA BOMBOLA A GAS PROPELLENTE.
Non tentare di aprire, forare, bruciare o riempire una cartuccia di ricarica gas. Gettare le bombole di propellente vuote. Le ricariche a gas non sono riciclabili.

18. TENERE L'UTENSILE SEMPRE PULITO.
Alla fine di ogni lavoro, pulire la macchina con un panno pulito. Un utensile sporco, può provocare inceppamenti o funzionamenti scorretti.

19. NON METTERE MAI LE MANI O LE DITA SULLA PARTE DI APPOGGIO.
Il chiodo può essere sparato accidentalmente provocando gravi danni alla mano.

20. CONDIZIONI METEOROLOGICHE PER L'USO
Utilizzare l'utensile all'aperto solo se le condizioni climatiche sono buone, e quando la temperatura è compressa fra i 7°C - 49°C. Temperature più alte o più basse possono danneggiare l'utensile e la batteria.
Il propellente deve essere tenuto lontano della luce diretta del sole e in ambienti con temperature inferiori ai 49°C.
L'utensile non deve essere utilizzato sotto la pioggia o dove l'umidità presente è eccessiva. Queste circostanze possono danneggiare i componenti della sparachiodi ed indurre l'utensile ad un malfunzionamento.

21. RAFFREDDARE L'UTENSILE
Dopo i periodi lunghi di uso continuo, raffreddare l'attrezzo facendo funzionare il motore del ventilatore.
Far funzionare l'attrezzo a temperature inferiori ai -7°C può danneggiarlo. Le bombole di gas propellente alle temperature fredde perdono la forza richiesta necessaria al corretto funzionamento. Portare, in questo caso, l'utensile, la cellula della batteria e la bombola di propellente sopra la temperatura minima di funzionamento.

BATTERIA E STAZIONE DI RICARICA

Prima di mettere in esercizio l'utensile per la prima volta oppure dopo maggiori periodi di inattività è necessario ricaricare la batteria.
Le batterie della sparachiodi sono spedite scariche e dovranno essere caricate per 24 ore prima dell'uso.
ATTENZIONE: LA BATTERIA CONTIENE IDRURO METALLICO DI NICHEL E DEVE ESSERE RICICLATA O GETTATA IN MANIERA CORRETTA.

La Pistola Sparachiodi C-40 viene fornita con batteria ricaricabile e stazione di ricarica. Questo kit è l'unico che funziona con l'utensile.

ISTRUZIONI PER CARICARE
Collegare il blocco di alimentazione alla presa per la corrente e la spina di ricarica alla presa della stazione di ricarica. L'operazione di ricarica inizia non appena si applica la batteria nel caricatore. Il LED rosso indicherà che la batteria è in carica.
La batteria si carica completamente quando il LED è verde.

AVVERTENZE:
Il caricabatteria deve rimanere in una superficie piatta.
Non caricare la batteria quando la temperatura è inferiore ai 5°C.
Non lasciare oggetti di metallo in contatto con i terminali della batteria.
Non immagazzinare la batteria in luoghi sottoposti a temperature superiori ai 49°C.
Non bruciare la batteria.
Non usare un caricabatteria difettoso che surriscaldi o provochi la formazione di fumo quando è attaccato alla presa.

SPIE DI CONTROLLO
Il caricabatteria presenta un indicatore Led rosso e uno verde:

- LED rosso illuminato – Batteria in carica.
- LED verde illuminato – Batteria caricata.
- LED rosso e verde alternati – la batteria è calda (togliere la batteria del caricabatteria e lasciarla raffreddare prima di caricarla).
- LED rosso e verde illuminati simultaneamente - La batteria è completamente esaurita (sostituire la batteria con una nuova).

INDICATORE DELLO STATO DI RICARICA DELLA BATTERIA
Per il controllo dell'autonomia della batteria ricaricabile si ha la spia 4 sulla macchina. Questa si accende quando è necessario ricaricare la batteria.

CARTUCCIA A GAS

AVVERTENZE:
NON UTILIZZARA LA CARTUCCIA A GAS IN PROSSIMITA' DI FONTI DI CALORE, SCINTILLE O FIAMME.
NON PERFORARE O CERCARE DI APRIRE LA CARTUCCIA . IL CONTENITORE NON È RIUTILIZZABILE.
NON BRUCIARE O CERCARE DI RIUTILIZZARE IL CONTENITORE.
NON FUMARE DURANTE L'ISTALLAZIONE O L'USO DELLA VALVOLA DI DOSAGGIO.
USARE LA CARTUCCIA IN UN LUOGO BEN VENTILATO.
TENERE LONTANO DALLA PORTATA DEI BAMBINI
L'ESPOSIZIONE ECCESSIVA ALLA LUCE DEL SOLE PUÒ ELEVARE LA PRESSIONE INTERNA DELLA BOMBOLA DI PROPELLENTE FACENDOLA ESPLODERE.
TENERE SEMPRE LA BOMBOLA DI PROPELLENTE IN UN LUOGO DOVE LA TEMPERATURA NON ECCEDA MAI I 49°C E SEMPRE LONTANO DALLA LUCE DEL SOLE.

VALVOLA DI DOSAGGIO
La valvola di dosaggio garantisce la giusta quantità di propellente da utilizzare. La valvola di misurazione dosaggio è l'unica valvola che funziona correttamente con la sparachiodi ed è fornita in dotazione.

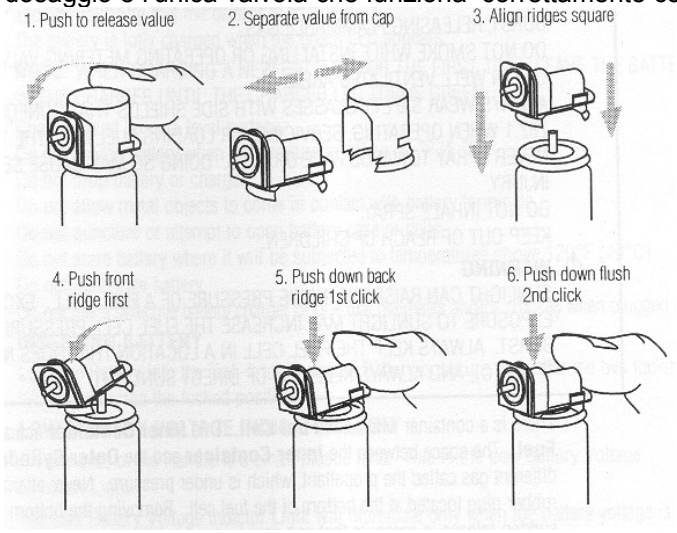

Applicazione della valvola di dosaggio:

1. Premere in avanti il coperchio di protezione e toglierlo.
2. Rimuovere il coperchio di protezione.
3. Applicare la valvola di dosaggio sulla bocchetta della cartuccia a gas e farla scattare in posizione della scanalatura anteriore.
4. Premere verso il basso la valvola di dosaggio nella parte posteriore fino a quando arriverà a far presa in modo percettibile.

INSERIMENTO DELLA BOMBOLA DI PROPELLENTE NEL CORPO DELL'APPARECCHIO

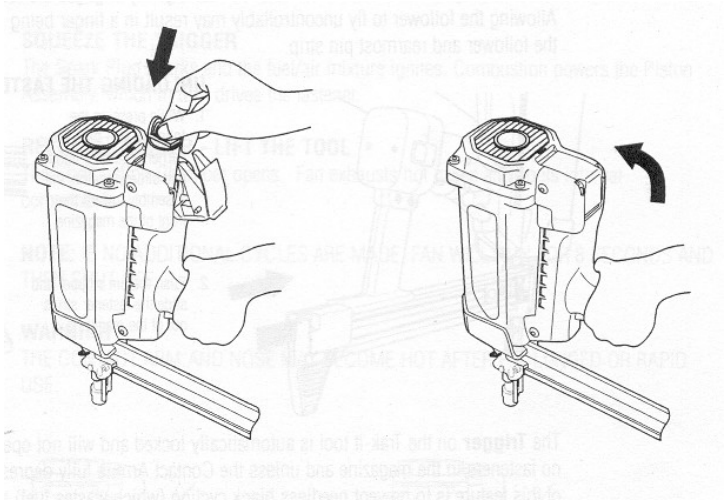

Inserire la cellula di combustibile dentro il vano per la cartuccia a gas dell'apparecchio facendo attenzione che il beccuccio della cartuccia entri nel foro blu all'interno.
Completare il caricamento del combustibile chiudendo il coperchio del vano.

RICARICA DEL CARICATORE

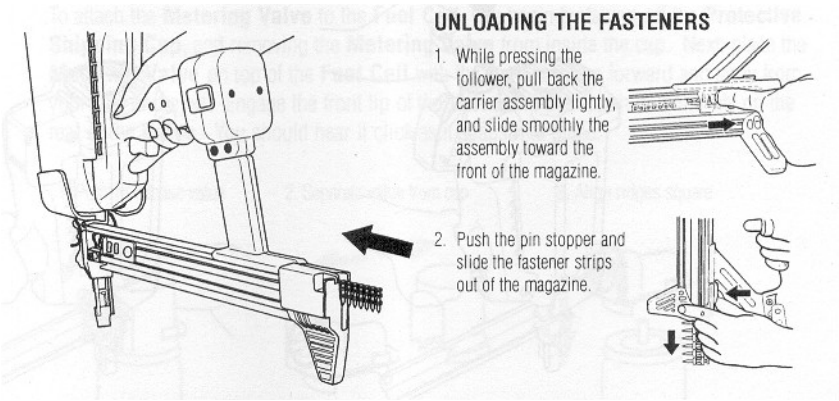

Inserire i chiodi all'interno del caricatore seguendo la procedura descritta:

- Tirare il dispositivo di serraggio 12 completamente indietro fino a percepirne lo scatto d'innesto.
- Inserire i chiodi.
- Tenere fisso il dispositivo di serraggio 12 e premere contemporaneamente la levetta di sblocco 8. Rilasciare il dispositivo di serraggio.

FUNZIONAMENTO DELLA PISTOLA SPARACHIODI C-40

INSERIMENTO DEL CHIODO NELLA SUPERFICIE

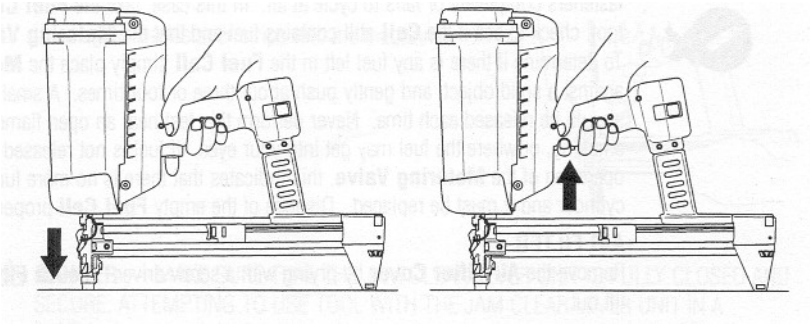

Per l'infissione del chiodo si consiglia:
1. Tenere sempre ben forte con entrambe le mani l'utensile.
2 .Applicare la macchina ad angolo retto rispetto alla superficie del materiale in modo tale che la bussola di appoggio ed il piedino del caricatore poggino saldamente sulla superficie.
3. Premere la macchina con la bussola di appoggio contro la superficie del materiale. La procedura consente di sbloccare la macchina e di azionarla.
4. Azionare il dispositivo di disinnesto 3. La miscela di gas viene fatta uscire elettronicamente ed il chiodo verrà inserito nella superficie.
5. Rilasciare il dispositivo di disinnesto 3 e sollevare l'utensile. I gas combusti verranno espulsi attraverso l'apertura 11.

MANUTENZIONE

La manutenzione dell'utensile da parte dell'operatore, dovrebbero limitarsi a quanto segue:

- Controllo del livello di energia della batteria.
- Ricarica della batteria.
- Controllo DELla BOMBOLA DI PROPELLENTE.
- Sostituzione della BOMBOLA DI PROPELLENTE.
- Pulitura del filtro dell'aria
- ELIMINAZIONE degli inceppamenti.

Non seguire rigorosamente le istruzioni relative a queste procedure, può provocare ferite all'operatore o il danneggiamento serio della Pistola Sparachiodi C-40, annullando così la garanzia.

Qualsiasi problema dell'utensile non risolvibile con le procedure di manutenzione sopra indicate deve essere diagnosticato e riparato soltanto da un tecnico.

ATTENZIONE: non effettuare mai la manutenzione dell'utensile senza togliere prima la batteria e la BOMBOLA DEL PROPELLENTE. La manutenzione deve essere iniziata soltanto dopo che l'attrezzo sia totalmente inoperante.

Controllo del livello di energia della batteria

Verificare periodicamente con la luce dell'indicatore di tensione della batteria, attraverso il LED presente nella maniglia dell'utensile.

CONTROLLO DELLA BOMBOLA DI PROPELLENTE

Quando la cartuccia del gas diventa vuota, un tipico problema che potrà presentarsi sarà quello che l'utensile non pianta i chiodi completamente o non riesce a finire il suo ciclo. In questo caso, l'operatore dovrà controllare se la cellula contiene ancora il combustibile o se è stata male inserita all'interno della macchina.

FILTRO DELL'ARIA

Togliere il coperchio del filtro dell'aria usando un cacciavite. Il filtro dell'aria si solleverà facilmente.
Liberare il filtro dalla polvere soffiando con l'aria.
Controllare e pulire il filtro dell'aria ogni due giorni.

COME RIPARARE UN INCEPPAMENTO

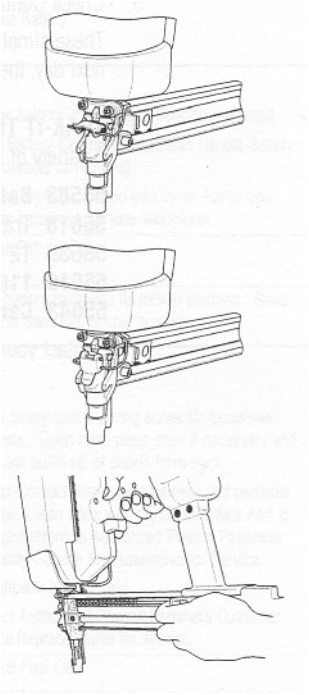

Un tipico problema che può presentarsi è un chiodo che si blocca nel canale di espulsione provocando un inceppamento
In questo caso, interrompere il lavoro ed eliminare la causa del blocco, attraverso la seguente procedura:

1. Rimuovere la batteria e la bombola di gas dall'utensile.
2. Tirare il dispositivo di serraggio 12 completamente all'indietro fino a percepirne lo scatto di innesto.
3. Applicare il blocco 14 e ribaltare verso l'alto la piastra di tenuta 19. Eliminare il bloccaggio.
4. Riposizionare la piastra di tenuta e chiudere il tappo. Premere la levetta di sblocco 8.

ATTENZIONE: SE IL DISPOSITIVO DI SERRAGGIO NON VIENE BLOCCATO PUÒ PROVOCARE LA FUORIUSCITA DEI CHIODI VERSO L'OPERATORE DURANTE L'APERTURA DELLA PIASTRA DI TENUTA PER RIMUOVERE L'INCEPPAMENTO.

PROCEDURA DA ESEGUIRE ALLA FINE DELLA GIORNATA DI LAVORO

Alla conclusione di ogni giornata di lavoro, l'operatore deve seguire i passi sotto riportati, necessari per il mantenimento della sicurezza e l'efficienza operativa dell'utensile.
Prima di lasciare il posto di lavoro:

1 . Rimuovere la batteria e collocarla nella valigia dell'utensile, anche se è completamente o parzialmente carica. Usare sempre la valigia della sparachiodi per il trasporto e per immagazzinare l'utensile.
2. Gettare via tutte le bombole di ricarica gas vuote, in posti dove non saranno trovate dai bambini, schiacciate, perforate o bruciate.
3. Se la batteria è scarica, metterla cellula nel suo caricatore.
4. Pulire la Pistola Sparachiodi C-40 con un panno morbido e pulito.
5. Controllare il braccio di contatto per accertarsi che stia funzionando liberamente.

Questi semplici passi assicurano che la Pistola Sparachiodi C-40 sia pronta per funzionare il giorno dopo, inoltre garantiscono di ottenere la massima efficienza della vostra macchina.

GARANZIA

Meccanocar garantisce che l'utensile e le sue parti e accessori sono esenti da difetti per i periodi indicati, dopo la data di consegna all'utente originale.
Garanzia illimitata annuale.
La garanzia annuale si applicherà a tutte le parti, compresi tutti gli articoli di usura, eccetto la batteria e il caricatore.
Garanzia illimitata di sei mesi.
Una garanzia da sei mesi si applica sia alla batteria che al caricabatterie. Questa garanzia sarà annullata in caso di cattivo utilizzo dell'utensile.

Dichiarazione di garanzia.

La responsabilità unica di Meccanocar, come sotto menzionato, sarà di sostituire tutte le parti o accessori che risultano essere difettosi durante il periodo di tempo specificato. Qualsiasi pezzo o accessorio di ricambio fornito in conformità con le garanzie sopra citate avrà una garanzia pari al periodo rimanente della garanzia applicabile alla parte che sostituisce.
Questa garanzia non è valida per qualsiasi parte che sia stata sottoposta ad un uso inadeguato o improprio della macchina; all'utilizzo dell'utensile con chiodi, combustibile, batterie o caricatore che non corrispondono alle specifiche, dimensioni o qualità della Pistola Sparachiodi C-40; ad una manutenzione sbagliata; riparazione fatta con parti diverse da quelle originali, o che siano stati danneggiati durante la spedizione o il trasporto, o che siano state modificate in modo che possa influire o ridurre le prestazioni dell'utensile.

Meccanocar S.r.l.
Sede leg. 16129 GENOVA – via G.B. Magnaghi, 2/2
Tel. 010 566764 – Fax. 010 561535
Uff. e Dep. 56033 CAPANNOLI (PI) – via S. Francesco, 22
Tel. 0587 609433 – Fax. 0587 607145
mec@meccanocar.it

www.meccanocar.com

IDENTIFICAZIONE DEI GUASTI

ANOMALIA	POSSIBILE CAUSA	RIMEDIO
La cellula della batteria non accetta la carica. La luce verde del caricatore non si accende dopo diverse ore.	1) controllare se la spina del blocco di alimentazione è stata inserita. Spina elettrica difettosa. 2) caricatore danneggiato	1)Inserire correttamente la spina nella rete di allimentazione. Far controllare la spina ad una persona qualificata. 2) Interrompere immediatamente l'uso e staccare il caricatore dalla fonte di energia. Sostituire il caricatore.
Le lampade LED rosso e verde del caricatore lampeggiano alternatamente	La batteria è calda	Lasciare raffreddare la batteria ricaricabile e successivamente riprovare la ricarica.
Le lampade LED rosso e verde del caricatore lampeggiano simultaneamente	La cellula della batteria è danneggiata o il ciclo di vita è esaurito	Sostituire la batteria
La bussola di appoggio non fa pressione completamente e l'utensile non funziona.	1) la bussola di appoggio è piegata o l'accumulo di residui nella pistola limita il funzionamento. 2) Il dispositivo di serraggio non si trova dietro la striscia dei chiodi.	1 Controllare la canna della pistola per la pulizia e rimuovere gli eventuali residui. Se il braccio di contatto è danneggiato, consultare il rappresentante Meccanocar. 2) Posizionare l'inseguitore dietro la striscia.
L'attrezzo non completa un ciclo di fissaggio – il ventilatore funziona	1) La bombola di propellente è vuota. 2) Interrruzioni interne elettriche della linea di alimentazione.	1) Sostituire la bombola di propellente 2) Consultare il rappresentante Meccanocar.
L'utensile funziona correttamente, però i chiodi non si piantano completamente.	1) La batteria è scarica. 2) La ricarica gas è scarica. 3) C'è una possibile perdita di tenuta nella camera di combustione. 4) La striscia di chiodi può essere bloccata. 5) Il dispositivo di serraggio è stato inserito in modo sbagliato dietro la striscia di chiodi. 6) Chiodi inceppati.	1) Caricare la batteria 2) Sostituire la ricarica a gas. 3) Premere la bussola di appoggio ca 1min contro la base ed azionare quindi il dispositivo di disinnesto.Se non dovesse scattare nessun colpo, significa che c'è una perdita di tenuta che richiede un servizio tecnico. 4) Usare soltanto i chiodi che sono in conformità con le specifiche dell'utensile. 5) Mettere il dispositivo di serraggio dietro la striscia dei chiodi. Altrimenti svuotare il caricatore ed inserire i chiodi seguendo le istruzioni del manuale dell'operatore. 6) Rimuovere il chiodo inceppato seguendo le istruzioni del manuale dell'operatore.

ANOMALIA	POSSIBILE CAUSA	RIMEDIO
L’attrezzo funziona irregolarmente o sembra perdere potenza.	1) La ricarica gas è scarica. 2) Interrruzioni interne elettriche della linea di alimentazione. 3) Surriscaldamento dell’utensile dovuto ad una aerazione insufficiente.	1) Sostituire la ricarica gas. 2) Consultare il rappresentante Meccanocar. 3) Pulire il filtro dell’aria.
L'attrezzo ha funzionato e ha ben piantato i chiodi, ma il pistone non è ritornato alla posizione originaria.		Consultare il rappresentante Meccanocar.