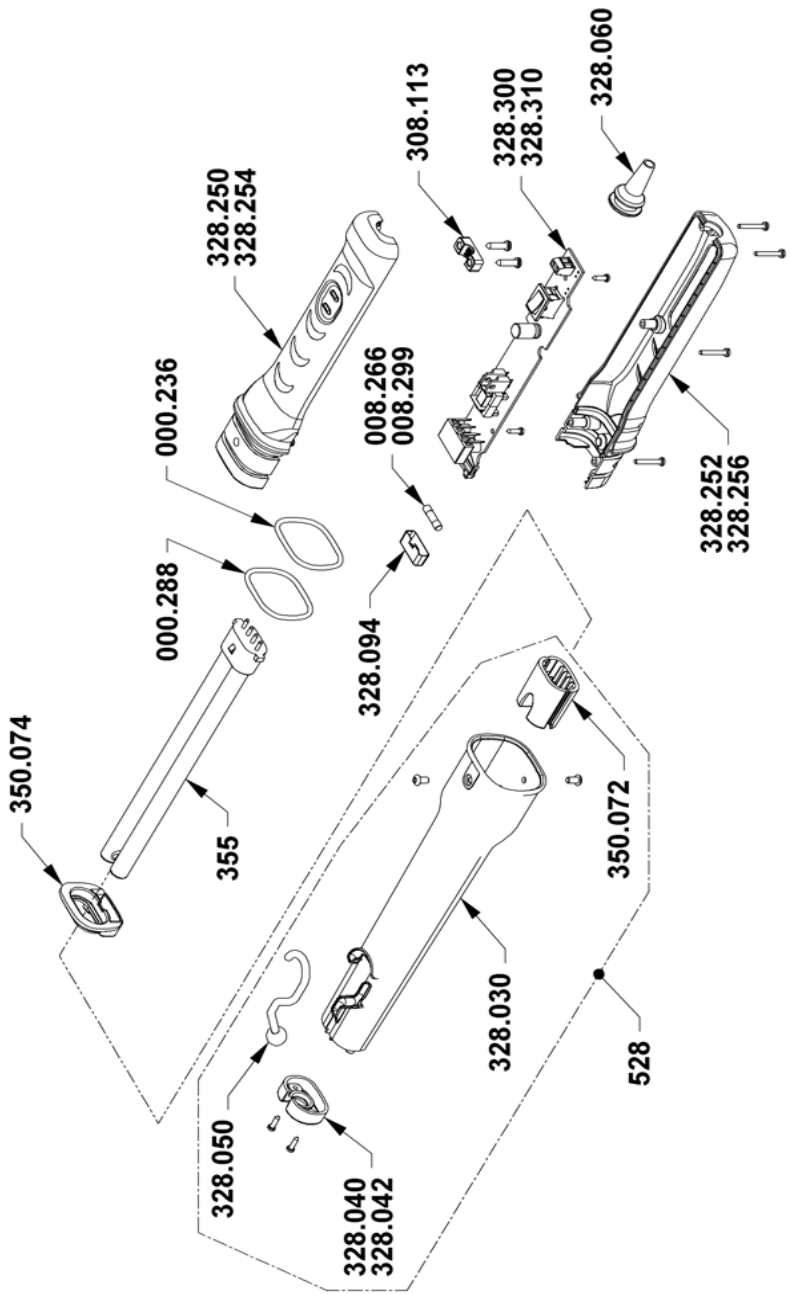

328

Parti di ricambio / Spare parts

000.236	GUARNIZIONE NERA / BLACK GASKET
000.288	GUARNIZIONE GRIGIA / GREY GASKET
008.266	FUSIBILE **24V** / FUSE **24V**
008.299	FUSIBILE **230V** / FUSE **230V**
308.113	PONTICELLO / BRIDGE
328.030	CAMPANA / BELL
328.040	COPERCHIO CAMPANA GIALLO / YELLOW BELL COVER
328.042	COPERCHIO CAMPANA GRIGIO / GREY BELL COVER
328.050	GANCIO / HOOK
328.060	GOMMINO / GROMMET
328.094	PROTEZIONE FUSIBILE / FUSE PROTECTION
328.250	SEMI-IMPUGNATURA GIALLA / YELLOW HALF-HANDLE
328.252	SEMI-IMPUGNATURA GIALLA / YELLOW HALF-HANDLE
328.254	SEMI-IMPUGNATURA GRIGIA / GREY HALF-HANDLE
328.256	SEMI-IMPUGNATURA GRIGIA / GREY HALF-HANDLE
328.300	CIRCUITO ELETTRONICO **230V** / ELECTRONIC CIRCUIT **230V**
328.310	CIRCUITO ELETTRONICO **24V** / ELECTRONIC CIRCUIT **24V**
350.072	SUPPORTO LAMPADA / LAMP SUPPORT
350.074	COPERTURA / COVER
308.051	Cavo 2x1 H05 RN-F 10m**24V** / Cable 2x1 H05 RN-F 10m**24V**
360.137	Cavo 2x1 H05 RN-F 10m**230V** + spina / Cable 2x1 H05 RN-F 10m**230V** + schuko plug
355	LAMPADINA / FLUORESC. TUBE - ved. listino / see price list
528	CAMPANA COMPL. / COMPLETE BELL - ved. listino / see price list